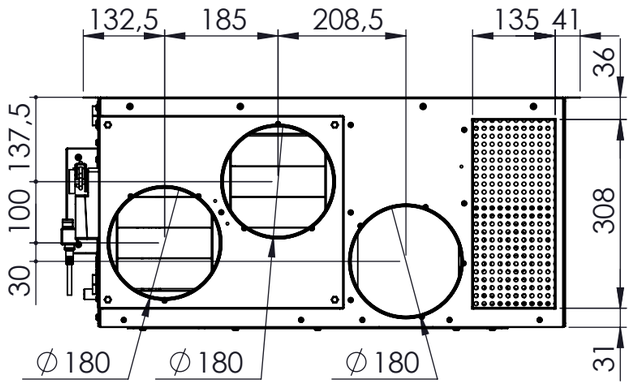

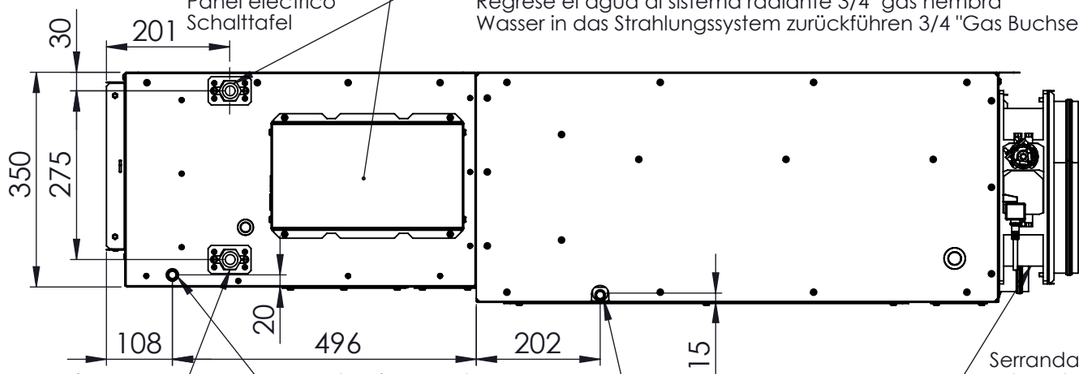

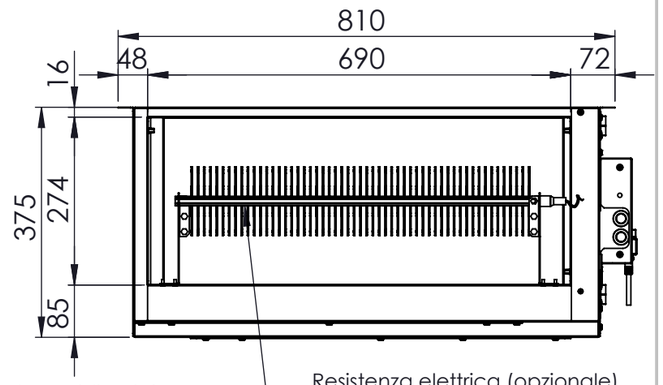

Ingresso acqua dal sistema radiante 3/4" Gas Femmina
Water inlets from radiant system 3/4" femele BSP thread
Entrées d'eau du système radiant 3/4 "filetage femele BSP
Entradas de agua del sistema radiante 3/4 "rosca BSP Femele
Wassereinlässe aus dem 3/4 "Femele BSP-Gewinde des Strahlungssystems

Scarico condensa
Drain condensation
Vidange des condensats
Drenaje de consensaciòn
Kondesatabfluss

Serranda aria esterna (di serie)
External air damper (standard)
Registre d'air externe (la norme)
Compuerta de aire externa (estándar)
Externe Luftklappe (standard)

Resistenza elettrica (opzionale)
Electrical heater (optional)
Chauffage électrique (en option)
Calentador eléctrico (opcional)
Elektrische Heizung (optional)

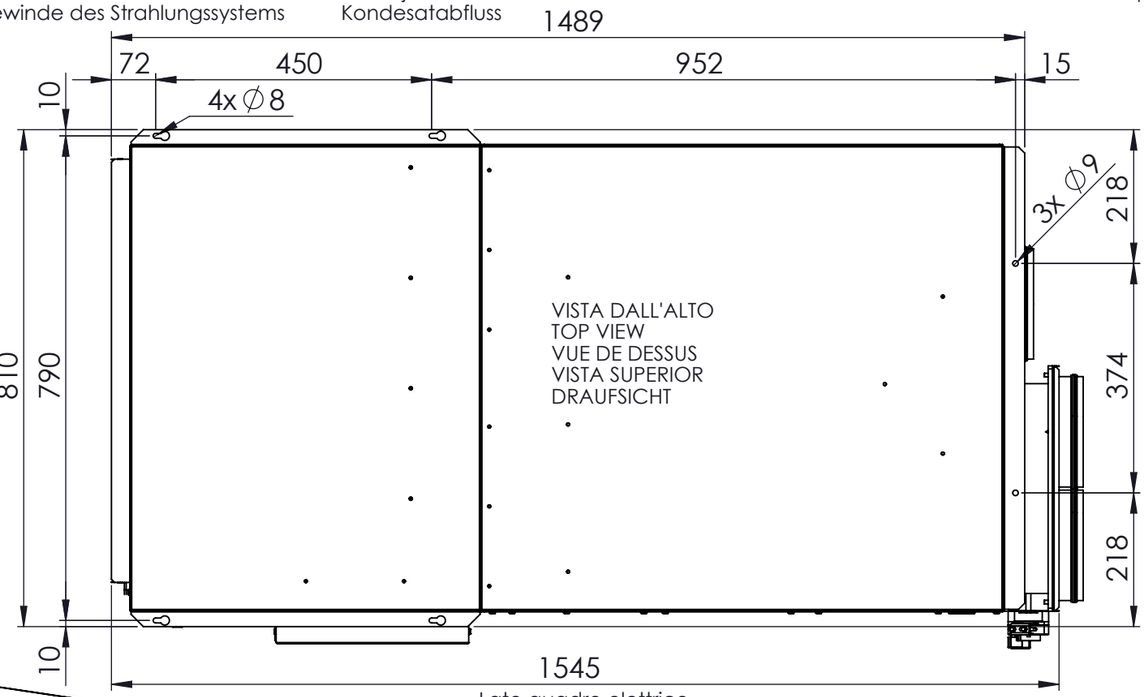

MANDATA ARIA IN AMBIENTE
AIR DELIVERY IN THE ENVIRONMENT
LIVRAISON D'AIR DANS L'ENVIRONNEMENT
ENTREGA DE AIRE EN EL MEDIO AMBIENTE
LUFTLIEFERUNG IN DER UMWELT

INGRESSO ARIA DALL'AMBIENTE
(PER RICIRCOLO)
AIR INLET FROM THE ENVIRONMENT
(FOR RECIRCULATION)
ENTRÉE D'AIR DE L'ENVIRONNEMENT
(POUR LA RECIRCULATION)
ENTRADA DE AIRE DEL ENTORNO
(PARA RECIRCULACIÓN)
LUFTEINLASS AUS DER UMWELT
(Zur Umwälzung)

RITORNO ARIA ESAUSTA
EXHAUSTED AIR INLET
ENTRÉE D'AIR ÉVACUÉ
ENTRADA DE AIRE ESCAPE
ABGELAUFENER LUFTEINLASS

INGRESSO ARIA DI RINNOVO
FRESH AIR INLET
ENTRÉE D'AIR DE RENOUVELLEMENT
RENOVACIÓN DE ENTRADA DE AIRE
LUFTEINLASS ERNEUERN

ESPULSIONE ARIA ESAUSTA
EXHAUST AIR
ECHAPPEMENT D'AIR
ESCAPE DE AIRE AGOTADO
ABGAS LUFTAUSPUFF

Lato quadro elettrico
Electrical panel side
Côté panneau électrique
Panel eléctrico lado
Seite der Schalttafel

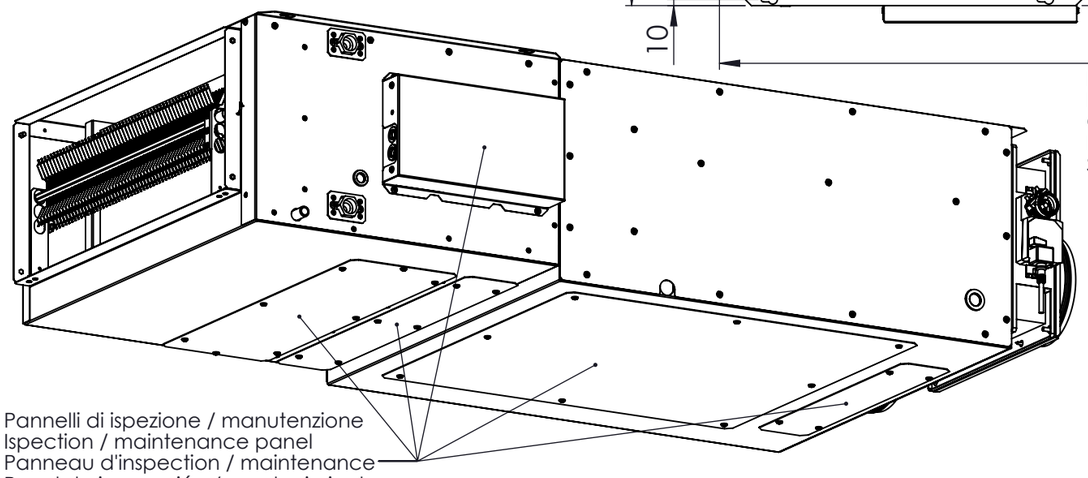

Pannelli di ispezione / manutenzione
Ispection / maintenance panel
Panneau d'inspection / maintenance
Panel de inspección / mantenimiento
Inspektions- / Wartungsplatte