FIANCO DESTRO
RIGHT SIDE VIEW

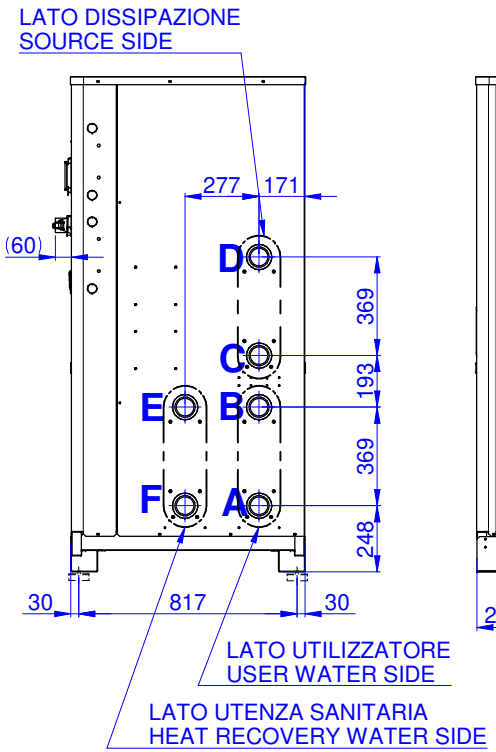

VISTA FRONTALE
FRONT VIEW

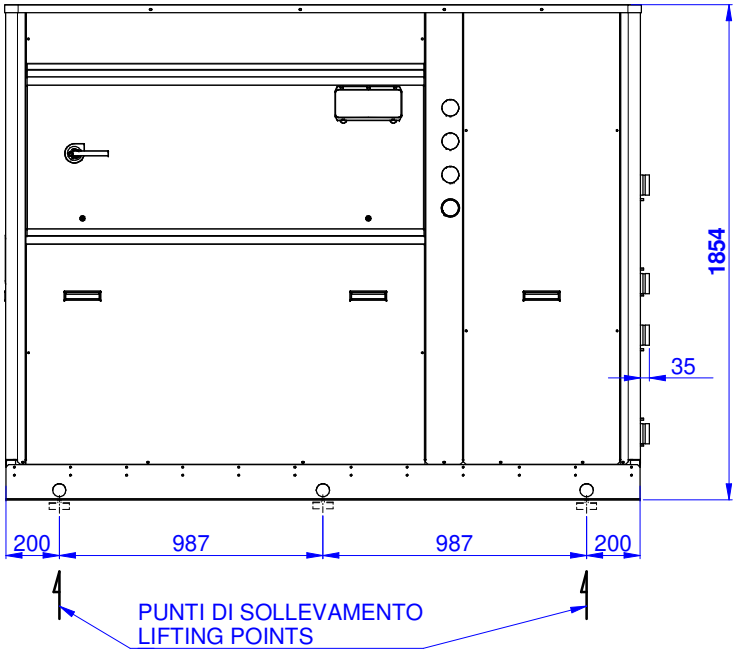

1:20

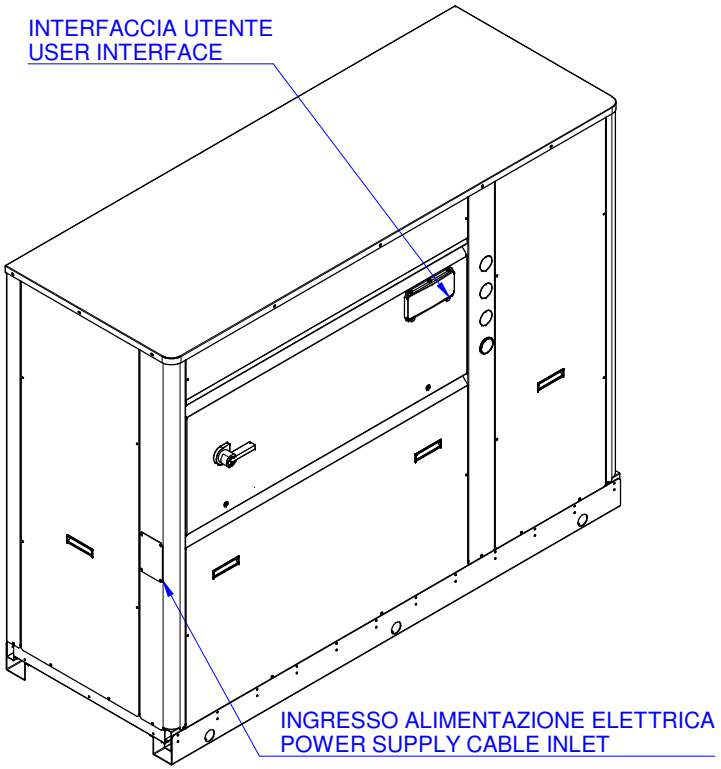

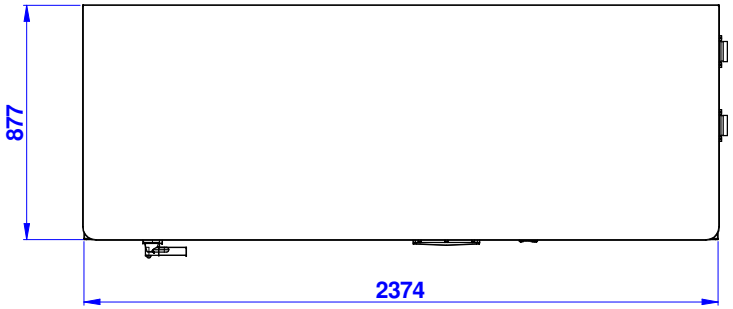

VISTA DALL'ALTO
TOP VIEW

	UNITA' GEOTERMICA POLIVALENTE POLYVALENT GEOTHERMAL HEATPUMP	
LATO UTILIZZATORE USER WATER SIDE	A= Uscita acqua Water outlet	B= Ingresso acqua Water inlet
LATO DISSIPAZIONE SOURCE SIDE	C= Uscita acqua Water outlet	D= Ingresso acqua Water inlet
LATO UTENZA SANITARIA HEAT RECOVERY WATER SIDE	E= Uscita acqua Water outlet	F= Ingresso acqua Water inlet
CONNESSIONI IDRAULICHE HIDRAULIC CONNECTIONS	2 1/2" VICTAULIC	

eneren

Data/e-Visto/Ckd	Rev.	Descrizione modifiche - Modifications description
Data/e-Visto/Ckd	Rev.	Descrizione modifiche - Modifications description
Data/e-Visto/Ckd	Rev.	Descrizione modifiche - Modifications description

Data - Date	Autore tavola - 2D drawing designer	Autore modello - 3D model designer
10/01/2011	Grossi	Grossi

Descrizione - Description	Serie - Series	Materiale - Material
DIMENSIONALE LEW C-H F3 - ACH230	ENP	
	Modello - Model F3	QUOTE SENZA INDICAZIONE DI TOLLERANZA GRADO DI PRECISIONE MEDIO - UNI 5307-63
Codice/Disegno - Code/Drawing HF640J0894	Peso - Weight (kg)	Rev. / / Visto - Checked